Kinghelm®

CUSTOMER DRAWING

RoHS Compliant

版次 REV.	ECN编号 ECN NUMBER	设变内容 MODIFICATION	日期 DATE	制图 DRAW	核准 APPROVE
A		初版发行	21-DEC-18	DOREN	DDS

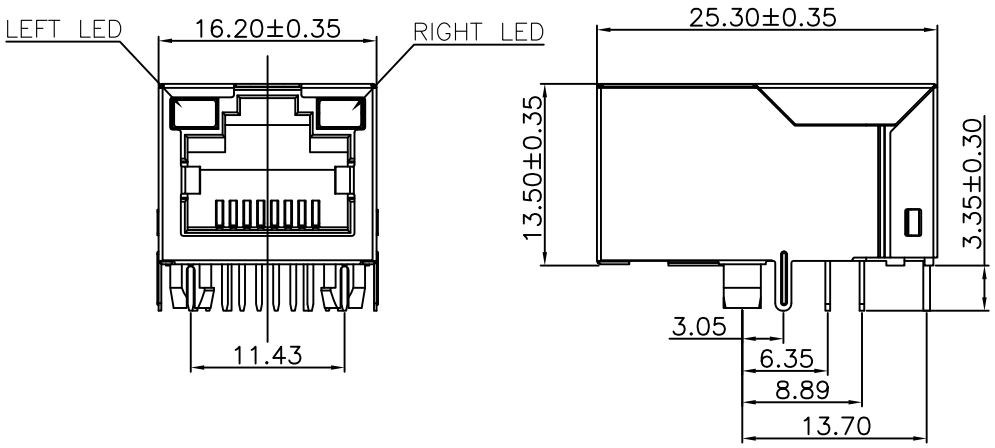

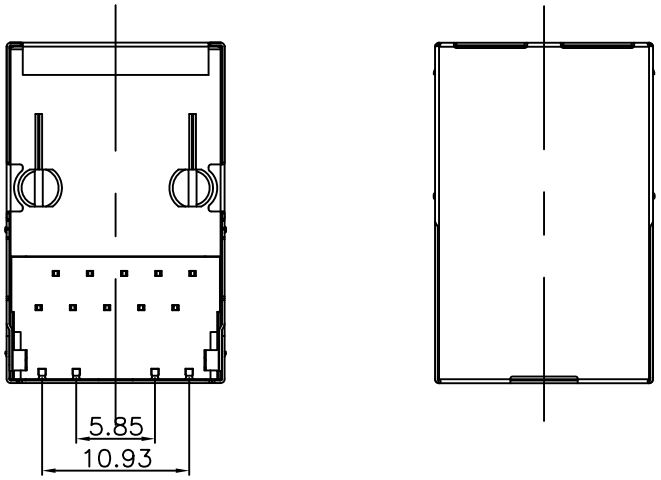

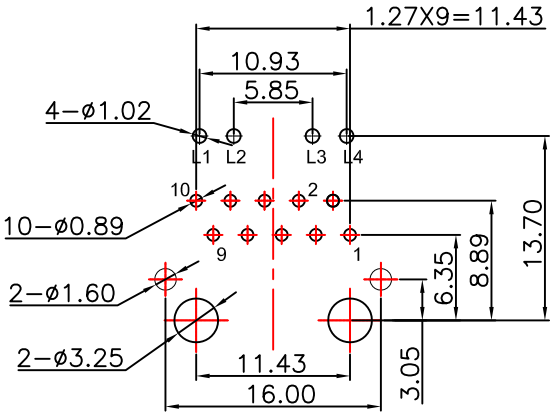

Recommended PCB Layout
(Tolerance:±0.05)

1.Material:
1.1 Housing: LCP UL94V−0 Black HF.
Insert: LCP UL94V−0 Black HF.
1.2 Shell: 30u″ Ni Over Brass(C2680),T=0.20mm.
1.3 RJ45 Terminal:Phosphor Bronze(C5191) T=0.35mm
Plating:6u″ Gold Plated On Contact Area,
80u″ ~120u″ Tin Plated On Solder Area,
50u″ ~80u″ Ni Underplated Overall.
1.4 Tail Terminal: Brass(C2680) T=0.35mm,
Plating: 80u″ ~120u″ Tin Plated Over,
30u″ ~50u″ Ni Underplated Overall.
2.Environmental requirements:
2.1 Lead−free process,compliant RoHS.

3219 - 06 1 - XX
系列码 TAB UP
类别码 1000兆
流水码
06:无弹左绿右绿橙6u" PBT黑盘装

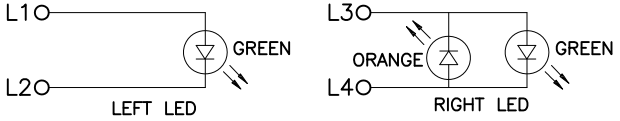

Emitting Color	λp(nm)	Vf@If=20mA
GREEN	565	1.8−2.5V
ORANGE	610	1.8−2.5V

DIMENSION IN mm [Inch]

TOLERANCE UNLESS OTHERWISE SPECIFIED

.X± 0.35	X°.± 3°
.XX± 0.25	.X°± 2°
.XXX± 0.15	.XX°± 1°

核准 审核 制图

深圳市金航标电子有限公司
SHENZHEN KINGHELM ELECTRONIC CO.LTD.
www.kinghelm.com.cn 0755-28190160

料号 FILE NO. KH-RJ45-C3219-061-06

图号 DWG NO. C3219-061-06

名称 TITLE RJ45 TAB UP无弹左绿右绿橙DIP 1000兆

角法 PROJ.

比例 SCALE 1:1 张数 SHEET 1/2 图纸 SIZE A4 版次 REV A

Kinghelm®

CUSTOMER DRAWING

RoHS Compliant

版次 REV.	ECN编号 ECN NUMBER	设变内容 MODIFICATION	日期 DATE	制图 DRAW	核准 APPROVE
A		初版发行	21-DEC-18	DOREN	DDS

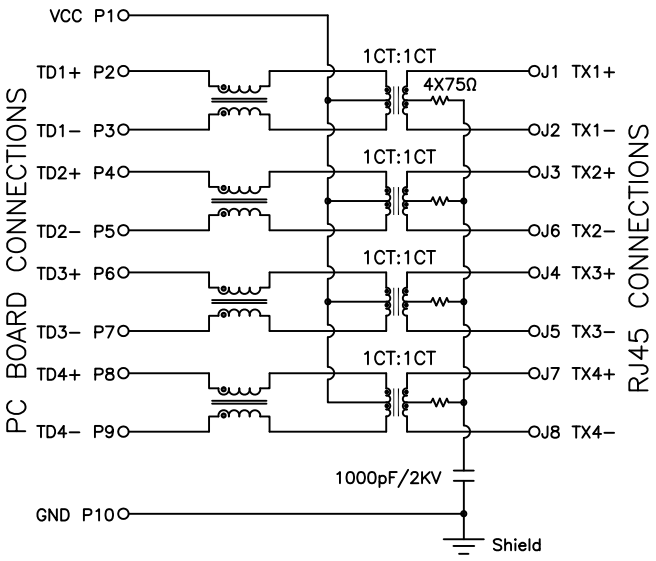

3.Electrical Specification @25°C:
- 3.1 Inductance: 350uH Min With 8mA DC bias.
- 3.2 Insertion loss :
  - 1−100MHZ −1.0dB max.
- 3.3 Return loss :
  - 1−30MHZ −18dB min.
  - 30−60MHZ −16dB min.
  - 60−80MHZ −12dB min.
  - 80−100MHZ −10dB min.
- 3.4 Common Mode Rejection:1−100MHZ −30dB min.
- 3.5 Cross Talk:1−100MHZ −30dB min.

4.Operating and Storage Temperature:
- 4.1 Operating Temperature : −40°C to +85°C.
- 4.2 Storage Temperature : −40°C to +85°C.

5.Wave soldering peak temperature:260°C.

DIMENSION IN mm [Inch]	深圳市金航标电子有限公司 SHENZHEN KINGHELM ELECTRONIC CO.LTD. www.kinghelm.com.cn 0755-28190160	
TOLERANCE UNLESS OTHERWISE SPECIFIED	料号 FILE NO. KH-RJ45-C3219-061-06	图号 DWG NO. C3219-061-06
.X± 0.35 X°.± 3°	名称 TITLE RJ45 TAB UP无弹左绿右绿橙DIP 1000兆	
.XX± 0.25 .X°± 2°		
.XXX± 0.15 .XX°± 1°		
核准 审核	制图 角法 PROJ.	图纸 SIZE A4
	比例 SCALE 1:1 张数 SHEET 2/2	版次 REV A