Kinghelm®

CUSTOMER DRAWING

RoHS Compliant

版次 REV.	ECN编号 ECN NUMBER	设变内容 MODIFICATION	日期 DATE	制图 DRAW	核准 APPROVE
A		初版发行	21-MAR-17	DOREN	DDS
B		UPDATE	12-MAR-26	DOREN	DDS

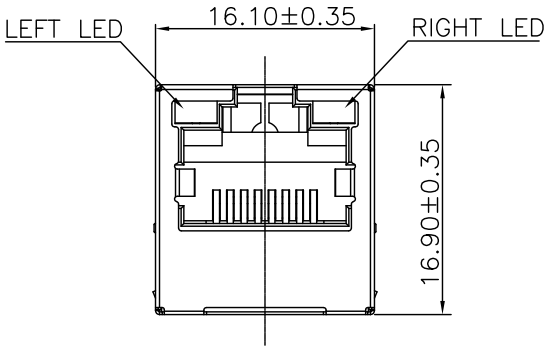

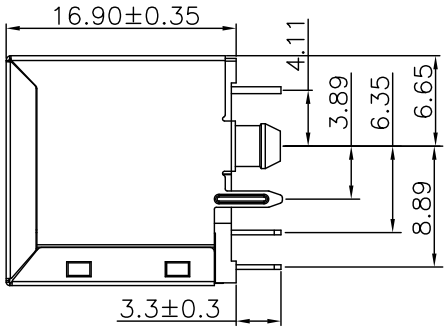

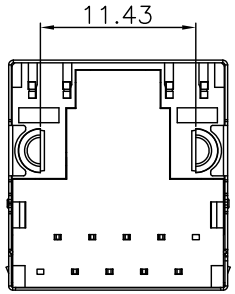

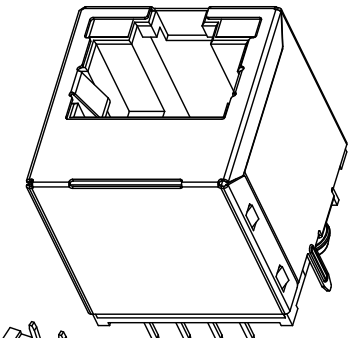

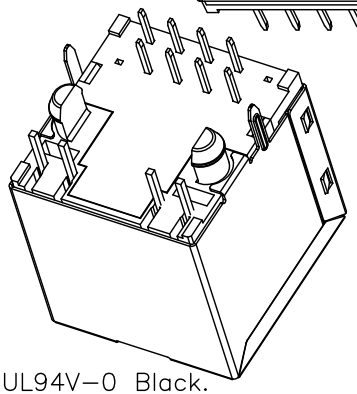

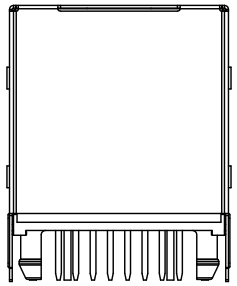

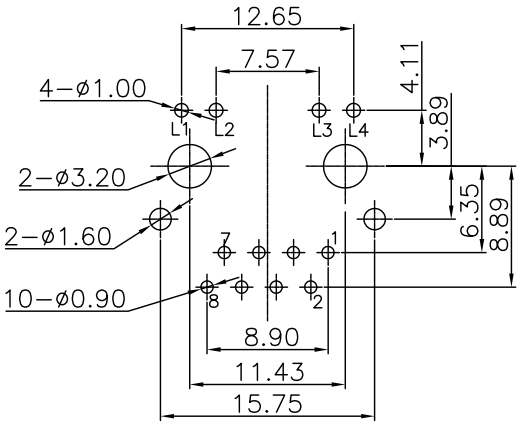

Recommended PCB Layout
(Tolerance:±0.05)

1.Material:
1.1 Housing: PBT UL94V−0 Black.
1.2 Contact :Phosphor Bronze,Gold plated on contact area 6u".
1.3 Input Terminal : Brass.
1.4 Metal shielding:Sus201 with Nickel plated.
2.Environmental requirements:
2.1 Lead−free process,compliant RoHS.

3418 - 05 5 - 21

系列码
RJ45立式

类别码
05:6.65规格无弹带灯

流水码
21:B001线路左绿右黄6u" PBT黑盘装

序号	料号	品名	用量PCS	备注
5	11-1710-00	2*3*4方形雾状亮锡2.54黄发黄折弯灯 29/26	1	
4	11-1720-00	2*3*4方形雾状亮锡2.54绿发绿折弯灯 29/26	1	
3	03-3418-011	180度无弹带灯钢壳	1	
2	10-0011-03	11# PCBA线包半成品(180度 8P支架6u" PBT黑B001)	1	
1	01-3418-001	180度香菇柱有灯主体PBT黑	1	

DIMENSION IN mm [Inch]

TOLERANCE UNLESS OTHERWISE SPECIFIED

.X± 0.35	X°.± 3°
.XX± 0.25	.X°± 2°
.XXX± 0.15	.XX°± 1°

核准 | 审核

深圳市金航标电子有限公司
SHENZHEN KINGHELM ELECTRONIC CO.LTD.
www.kinghelm.com.cn 0755-28190160

料号 FILE NO. KH-RJ45-C3418-055-21

图号 DWG NO. C3418-055-21

名称TITLE RJ45立式钢壳左绿右黄DIP B3.89 100兆

制图 | 角法 PROJ. | 图纸 SIZE A4

比例 SCALE 1:1 | 张数 SHEET 1/2 | 版次 REV B

Kinghelm®

CUSTOMER DRAWING

RoHS Compliant

版次 REV.	ECN编号 ECN NUMBER	设变内容 MODIFICATION	日期 DATE	制图 DRAW	核准 APPROVE
A		初版发行	21-MAR-17	DOREN	DDS
B		UPDATE	12-MAR-26	DOREN	DDS

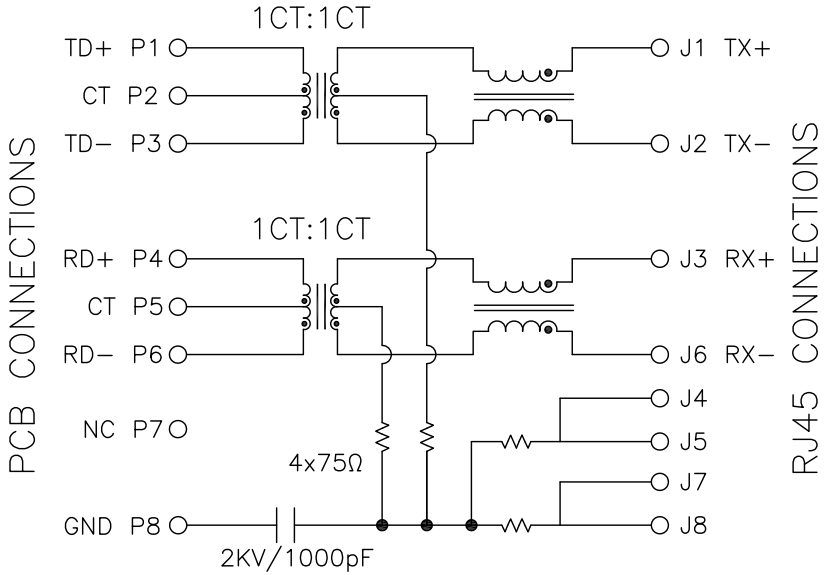

3.Electrical Specification @25°C:
- 3.1 Inductance: 350uH Min With 8mA DC bias.
- 3.2 Insertion loss :
  - 1−100MHZ −1dB max.
- 3.3 Return loss :
  - 1−30MHZ −18dB min.
  - 30−60MHZ −16dB min.
  - 60−80MHZ −12dB min.
- 3.4 Common Mode Rejection:1−100MHZ −30dB min.
- 3.5 Cross Talk:1−100MHZ −30dB min.

4.Operating and Storage Temperature:
- 4.1 Operating Temperature : −40°C to +85°C.
- 4.2 Storage Temperature : −40°C to +85°C.

5.Wave soldering peak temperature:260°C.

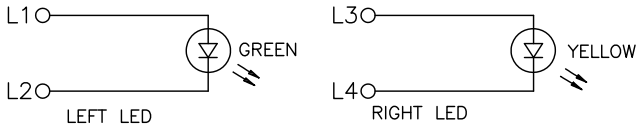

Emitting Color	λp(nm)	Vf@If=20mA
Green	565	1.8−2.5V
YELLOW	585	1.8−2.5V

DIMENSION IN mm [Inch]

TOLERANCE UNLESS OTHERWISE SPECIFIED

.X± 0.35	X°.± 3°
.XX± 0.25	.X°± 2°
.XXX± 0.15	.XX°± 1°

核准 审核 制图

深圳市金航标电子有限公司
SHENZHEN KINGHELM ELECTRONIC CO.LTD.
www.kinghelm.com.cn 0755-28190160

料号 FILE NO. KH-RJ45-C3418-055-21

图号 DWG NO. C3418-055-21

名称 TITLE RJ45立式钢壳左绿右黄DIP B3.89 100兆

角法 PROJ. 图纸 SIZE A4

比例 SCALE 1:1 张数 SHEET 2/2 版次 REV B