Kinghelm®

CUSTOMER DRAWING

RoHS Compliant

版次 REV.	ECN编号 ECN NUMBER	设变内容 MODIFICATION	日期 DATE	制图 DRAW	核准 APPROVE
A		初版发行	21-MAR-18	DOREN	DDS

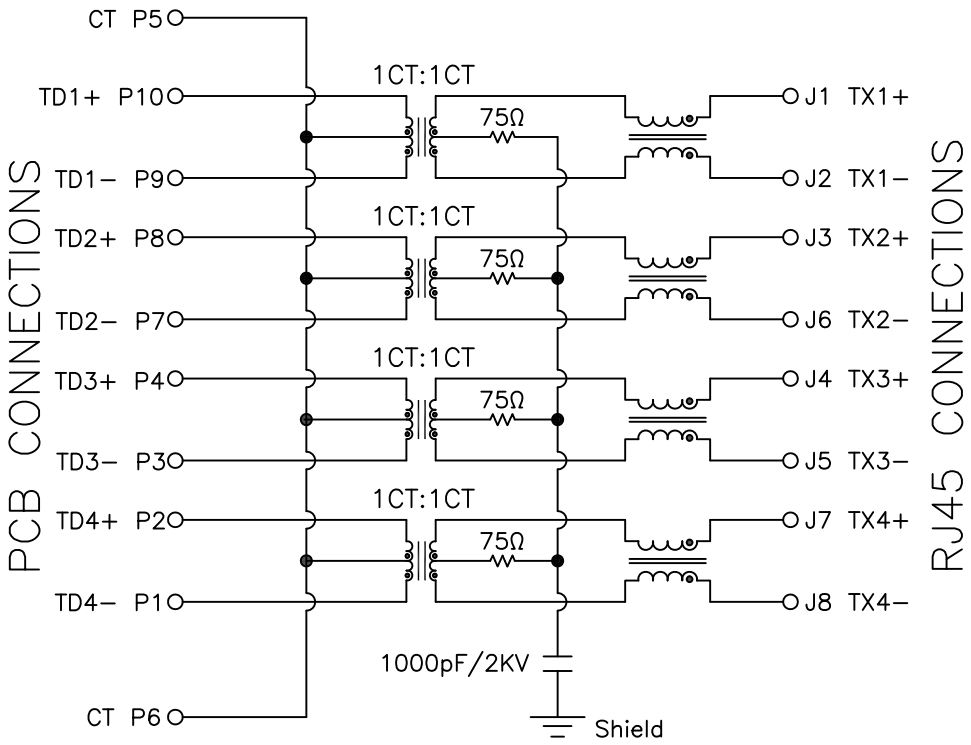

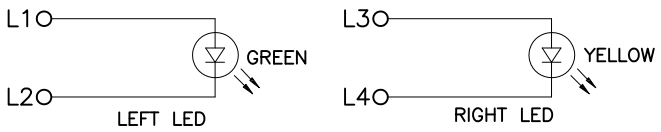

Emitting Color	λp(nm)	Vf@If=20mA
Green	565	1.8−2.5V
YELLOW	585	1.8−2.5V

3.Electrical Specification @25°C:
- 3.1 Inductance: 350uH Min With 8mA DC bias.
- 3.2 Hi−Pot Test: Input to Output 2250VDC/1mA.
- 3.3 Insertion loss :
  - 1−100MHZ −1dB max.
- 3.4 Return loss :
  - 1−30MHZ −18dB min.
  - 30−60MHZ −16dB min.
  - 60−80MHZ −12dB min.
  - 80−100MHZ −10dB min.
- 3.5 Common Mode Rejection:1−100MHZ −30dB min.
- 3.6 Cross Talk:1−100MHZ −30dB min.

4.Operating and Storage Temperature:
- 4.1 Operating Temperature : 0°C to +70°C.
- 4.2 Storage Temperature : −40°C to +85°C.

5.Wave soldering peak temperature:260°C.

DIMENSION IN mm [Inch]

TOLERANCE UNLESS OTHERWISE SPECIFIED

.X± 0.35	X°.± 3°
.XX± 0.25	.X°± 2°
.XXX± 0.15	.XX°± 1°

核准 | 审核

深圳市金航标电子有限公司
SHENZHEN KINGHELM ELECTRONIC CO.,LTD.
www.kinghelm.com.cn 0755-28190160

料号 FILE NO. KH-RJ45-C3219-026-33

图号 DWG NO. C3219-026-33

名称 TITLE RJ45 TAB UP 无弹左绿右黄 B3.05 DIP 1000兆

制图 | 角法 PROJ. | 图纸 SIZE A4

比例 SCALE 1:1 | 张数 SHEET 2/2 | 版次 REV A

Kinghelm®

CUSTOMER DRAWING

RoHS Compliant

版次 REV.	ECN编号 ECN NUMBER	设变内容 MODIFICATION	日期 DATE	制图 DRAW	核准 APPROVE
A		初版发行	21-MAR-18	DOREN	DDS

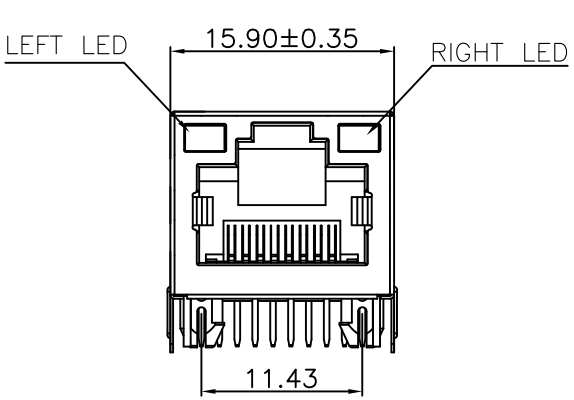

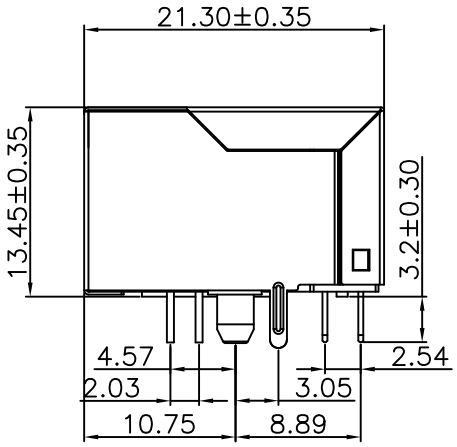

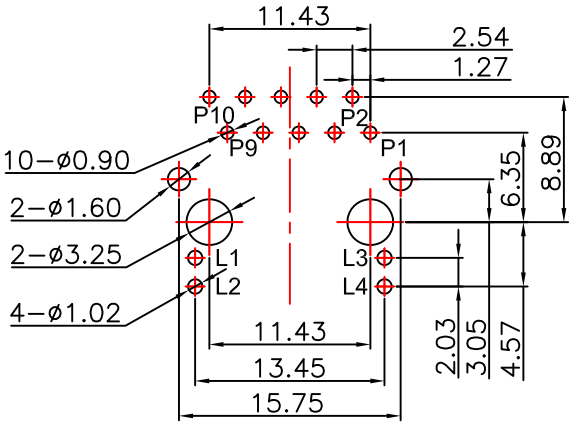

Recommended PCB Layout(Top View)
(Tolerance:±0.05)

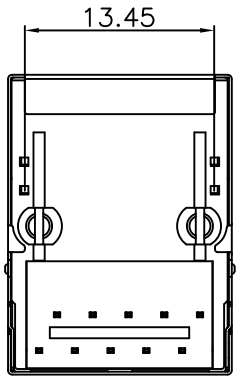

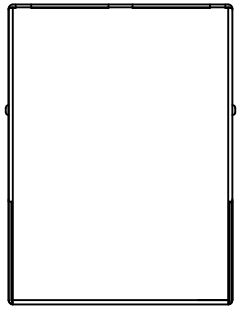

3219 - 02 6 - 33

系列码
RJ45 TAB UP
类别码

流水码
33: 无弹左绿右黄 6u" PBT盘装

1.Material:
1.1 Housing: PBT UL94V−0 Black.
Insert: PBT UL94V−0 Black.
1.2 Shell: 30u″ Ni Over Brass(C2680),T=0.20mm.
1.3 RJ45 Terminal:Phosphor Bronze(C5191) T=0.35mm
Plating:6u″ Gold Plated On Contact Area,
80u″ ~120u″ Tin Plated On Solder Area,
50u″ ~80u″ Ni Underplated Overall.
1.4 Tail Terminal: Brass(C2680) T=0.35mm,
Plating: 80u″ ~120u″ Tin Plated Over,
30u″ ~50u″ Ni Underplated Overall.
2.Environmental requirements:
2.1 Lead−free process,compliant RoHS.

DIMENSION IN mm [Inch]

TOLERANCE UNLESS OTHERWISE SPECIFIED

.X± 0.35	X°.± 3°
.XX± 0.25	.X°± 2°
.XXX± 0.15	.XX°± 1°

核准 | 审核

深圳市金航标电子有限公司
SHENZHEN KINGHELM ELECTRONIC CO.,LTD.
www.kinghelm.com.cn 0755-28190160

料号 FILE NO.: KH-RJ45-C3219-026-33
图号 DWG NO.: C3219-026-33

名称 TITLE: RJ45 TAB UP 无弹左绿右黄 B3.05 DIP 1000兆

制图 | 角法 PROJ. | 图纸 SIZE A4
比例 SCALE 1:1 | 张数 SHEET 1/2 | 版次 REV A