Kinghelm®

CUSTOMER DRAWING

RoHS Compliant

版次 REV.	ECN编号 ECN NUMBER	设变内容 MODIFICATION	日期 DATE	制图 DRAW	核准 APPROVE
A		初版发行	21-MAR-19	DOREN	DDS

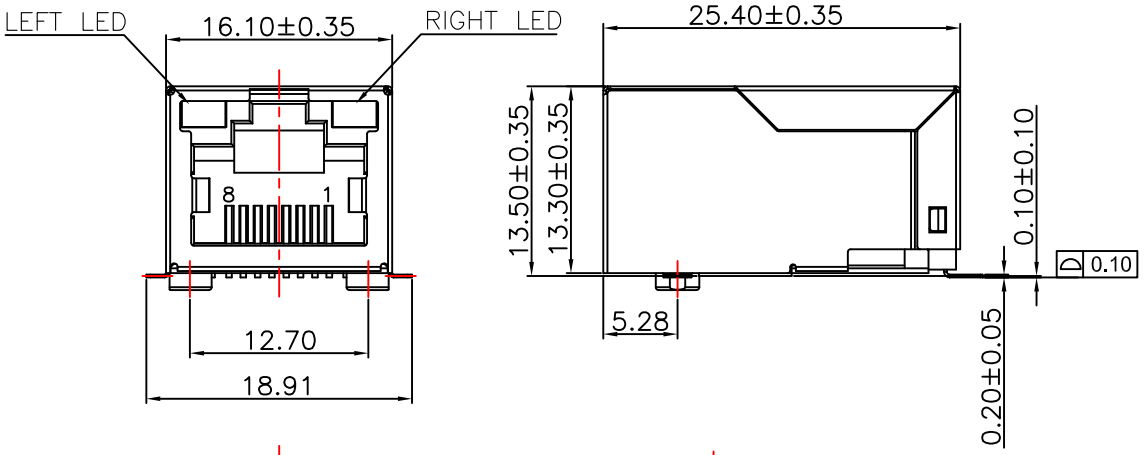

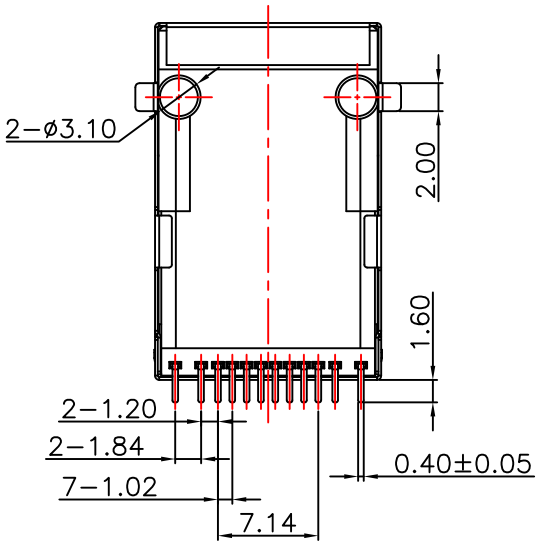

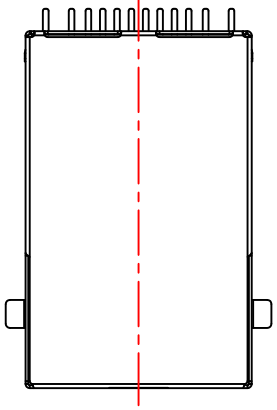

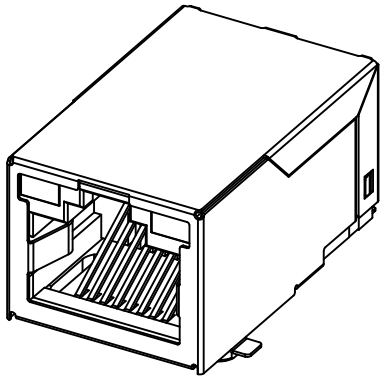

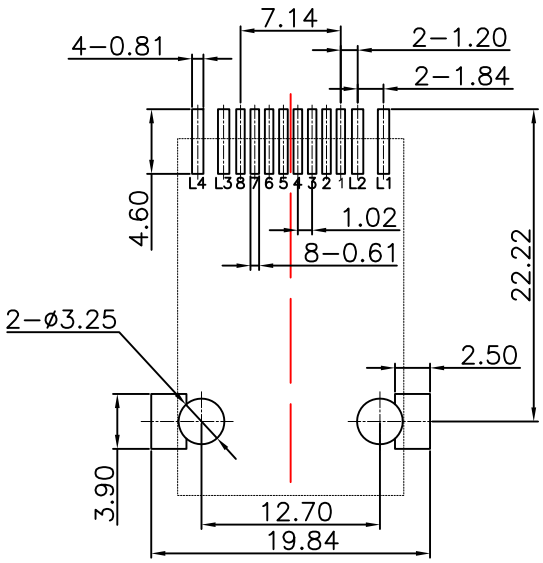

Suggested PCB Layout(Top View)
(Tolerance:±0.05)

1.Material:
1.1 Housing: LCP UL94V-0 Black.
1.2 Insert core:LCP UL94V-0 Black.
1.3 Contact :Phosphor Bronze,Gold plated on contact area 6u",Tin plated on solder area 80u" min, overall nickel plating 30u" min.
1.4 Input Terminal : Brass,Tin plated on solder area 80u" min, Ni underplated overall 30u" min.
1.5 Metal shielding:Copper alloy with Nickel plated.
2.Environmental requirements:
2.1 Lead-free process,compliant RoHS.

3236 - 03 1 - XX
系列码 RJ45
类别码 100兆SMT 25.4*16.1*13.5
流水码 01:无弹左黄右绿6u"LCP黑卷装

DIMENSION IN mm [Inch]	深圳市金航标电子有限公司 SHENZHEN KINGHELM ELECTRONIC CO.,LTD.	
TOLERANCE UNLESS OTHERWISE SPECIFIED	www.kinghelm.com.cn 0755-28190160	
.X± 0.35 X°.± 3°	料号 FILE NO. KH-RJ45-C3236-031-01	图号 DWG NO. C3236-031-01
.XX± 0.25 .X°± 2°	名称 TITLE RJ45 TAB UP SMT 无弹左黄右绿 100兆	
.XXX± 0.15 .XX°± 1°		
核准 审核	制图 角法 PROJ.	图纸 SIZE A4
	比例 SCALE 1:1 张数 SHEET 1/2	版次 REV A

Kinghelm®

CUSTOMER DRAWING

RoHS Compliant

版次 REV.	ECN编号 ECN NUMBER	设变内容 MODIFICATION	日期 DATE	制图 DRAW	核准 APPROVE
A		初版发行	21-MAR-19	DOREN	DDS

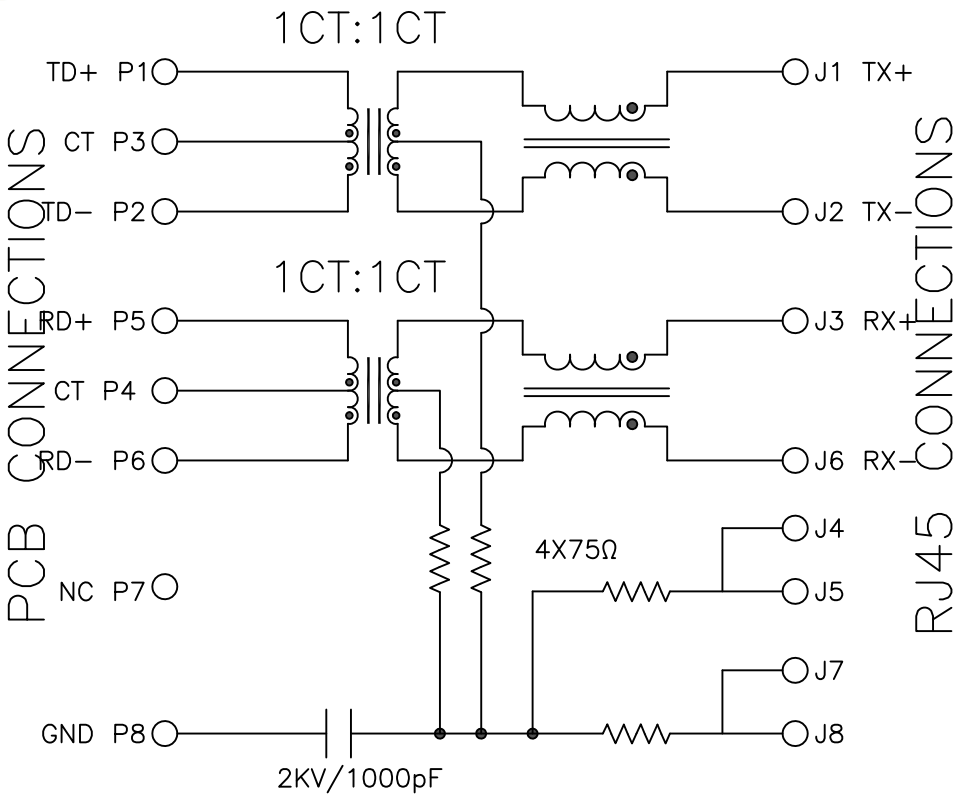

3.Electrical Specification @25°C:
- 3.1 Inductance: 350uH Min With 8mA DC bias.
- 3.2 Hi-pot Test:Input to Output 2250VDC/1mA.
- 3.3 Insertion loss : 1-100MHZ -1dB max.
- 3.4 Return loss : 1-30MHZ -18dB min.
  30-60MHZ -16dB min.
  60-80MHZ -12dB min.
  80-100MHZ -10dB min.
- 3.5 Common Mode Rejection:1-100MHZ -30dB min.
- 3.6 Cross Talk:1-100MHZ -30dB min.

4.Operating and Storage Temperature:
- 4.1 Operating Temperature : -40°C to +85°C.
- 4.2 Storage Temperature : -40°C to +85°C.

5.IR Reflow Peak Temperature:250±5°C/10s Max.

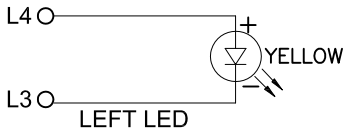

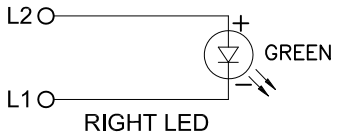

Emitting Color	λ p(nm)	Vf@If=20mA
GREEN	565	1.8-2.5V
YELLOW	585	1.8-2.5V

DIMENSION IN mm [Inch]

TOLERANCE UNLESS OTHERWISE SPECIFIED

.X± 0.35	X°.± 3°
.XX± 0.25	.X°± 2°
.XXX± 0.15	.XX°± 1°

核准 审核

深圳市金航标电子有限公司
SHENZHEN KINGHELM ELECTRONIC CO.,LTD.
www.kinghelm.com.cn 0755-28190160

料号 FILE NO. KH-RJ45-C3236-031-01

图号 DWG NO. C3236-031-01

名称 TITLE RJ45 TAB UP SMT 无弹左黄右绿100兆

制图 角法 PROJ.

图纸 SIZE A4

比例 SCALE 1:1 张数 SHEET 2/2 版次 REV A