SPECIFICATION FOR APPROVAL

规　　格　　书

Customer (客户名称)：

Customer P/N(客户编号)：

Our P/N (本厂编号)：　FS3313DR0401-H3.55-R01-L

Approval Date(日期)：　2026.10.26

Environment Request(环境标准)：

☐ Non-RoHS (非 RoHS 标准)　■ RoHS (RoHS 标准)

☐REACH (REACH 标准)　☐ Others (其他)

CUSTOMER'S APPROVED SIGNATURE		

福声科技 FUSHENG TECHNOLOGY

泰州福声电子科技有限公司

Taizhou Fusheng Electronic Technology Co.,Ltd.

Adds: No.98 of FengHuang Road West,Hailing District ,Taizhou .

地址：江苏省泰州市海陵区凤凰西路98号

Tel: +86-523-86219066　Fax: +86-523- 81601108

Http://www.tzfsdz.com　E-mail: fs.wu@electronic-tech.cn

	DESINGER	CHECKED	APPROVED
SIGNATURE			
DATE			

Alteration History

变更历史

Note 序号	Date 日 期	Detail changes 变　更　内　容	Reason 变更理由	Revision 变更表示

Speaker Specification

Part No.	Customer No 客户型号		Customer code 客户编号	
	Our Part No 本厂编号	FS3313DR0401-H3.55-R01-L	Revision 版本	A

No.	Item 项目	Specification 规格	Testing Condition 测试条件
1.	Rated Imp 共称阻抗	4 ohm±15%	At 1kHz
2.	Resonance Freq 最低共振周波数	310 Hz±50%	Without Baffle
3.	Output S.P.L. 出力音压	88±3dB	100m W at 0.05 Meter. At 1000Hz.
4.	Rated Power 额定功率	at 100mW	at 0.63 Vrms
5.	Max Power 最大功率	at 120mW	at 0.693 Vrms
6.	Frequency Range 实效频宽	20~20000Hz	Output S.P.L -20dB
7.	Operation 可靠性试验	Must Be Normal at Rated Frequency Range	ProgramSource100mW FO~2kHz
8.	Buzzes & Rattles 异常音试验	Must be Normal Tested by 0.63 Volts	Sine wave for20~2kHz Sweep Time : 0.5 second
9.	T H D 失真	5% Max	At 1000Hz. 0.63Volts
10.	Magnet 磁铁	Nd Fe B	
11.	Operating Temperature 动作温度	-20℃ to +50℃	
12.	Storage Temperature 储存温度	-25℃ to +55℃	
13.	Waterproof Level 防水等级	/	
14.	Weight 重量	/±1.0g/PC	

15.	Cold Test 耐寒试验	Temperature 温度:-25℃ Duration 持续时间:96 hours Duration ofrecovery 复原持续时间:2hours at 25℃(room temp.)恢复 2 小时，25℃室温
16.	Heat Test 耐热试验	Temperature 温度:55℃ Duration 持续时间:96hours Duration ofrecovery 复原持续时间:2hours at 25℃(room temp.)恢复 2 小时，25℃室温
17.	Load Test 连续负荷试验	Input power 输入功率:100mW(0.63V) Noise Signal 噪声信号: White Noise 白噪声 Duration 持续时间:96hours Duration ofrecovery 复原的持续时间:2hours,at25℃(room temp.)2 小时，25℃室温
18.	Short Term Max Power test 瞬间最大功率试验	nput power 输入功率: 120mW Noise signal 噪声信号: White NoiseDuration 持续时间:1min on,2min off,10 cycles 一分钟到两分钟，10 个周期 Duration ofrecovery 复原的持续时间:2hours,at 25℃(room temp.)2 小时，25℃室温
19.	Polarity 极性	Diaphragm Shall Move Forward When Apply a Positive DC. Red “+” or“ Marked” Terminal 红色“+”或“标记”
20.	Drop Test 坠落试验	Height :0.75m 高度:0.75 米 Direction 方向:concrete surface in 3 direction each with 3 cycles. 混凝土 0.75M 表面
21.	Temperature Cycle Test 温度循环测试	Temperature(℃)温度:25→50→50→25→-25→-25→ 25Duration 持续时间:each step for1 hour,5 cycles(30 hours)每个步骤 1 小时，5 个周期(30 小时) Duration ofrecovery 复原持续时间:2hours at25℃(roomtemp.)恢复 2 小时，25℃室温

Frequency Response

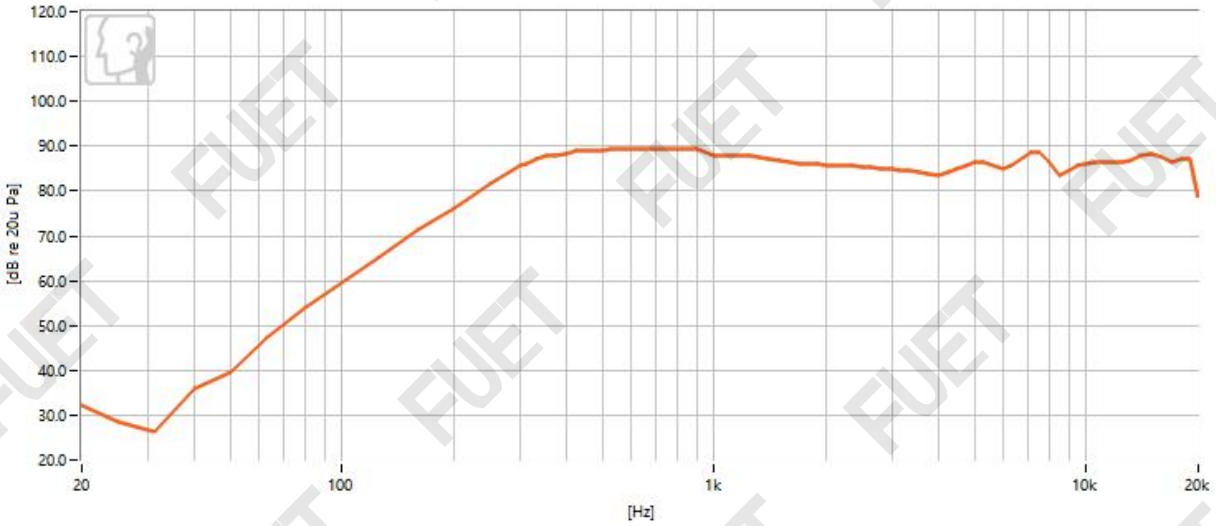

Limits Data for FR:

频率(Hz)	500～800	801～2000	2001～5000	5001～8000
上限(dB)	5.0	3.0	4	5.0
下限(dB)	-5.0	-3.0	-4	-5.0

分档设定：以 1KHz(SPL): 88±3dB 进行分档：

档位	1000Hz(SPL)	备注
A	88dB～91dB	因临界值及仪器误差值存在，相邻档位允许串档，串档值最大为 0.8dB
B	85dB～88dB	

Total Harmonic Distortion Curve

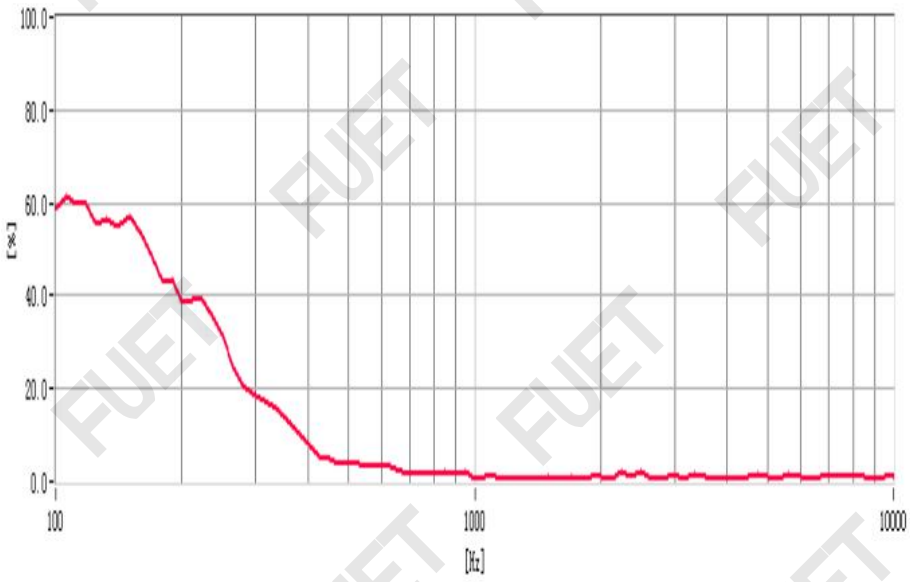

Limit Date for THD:

Freq. / Hz	200	400	1000	4000	8000
框线	60	30	5	5	5

Impedance Curve

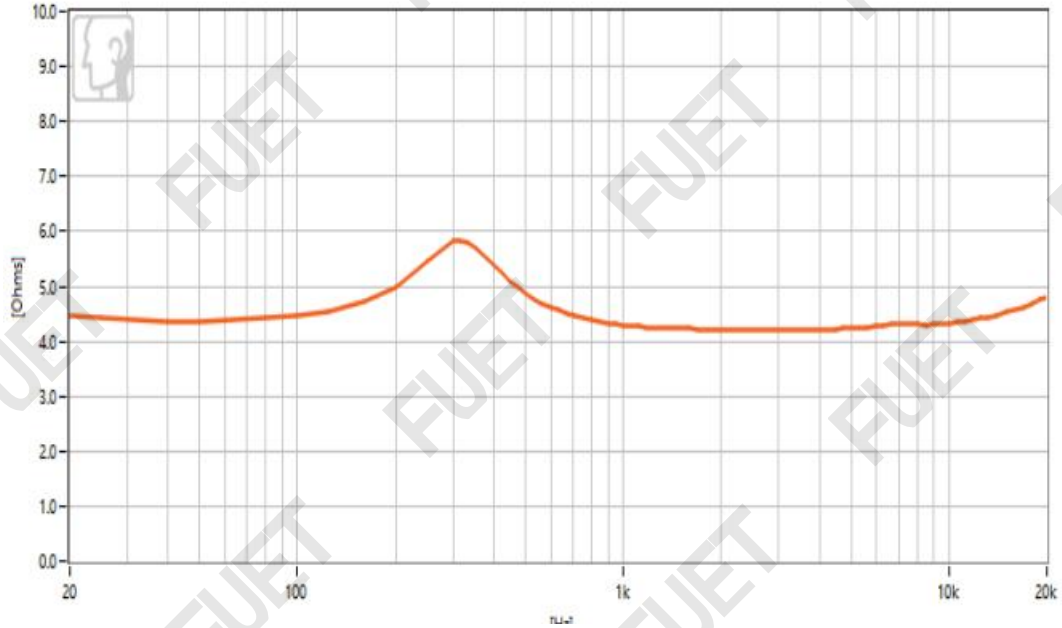

Product Outside View

Unit: mm Tolerance:±0.3mm

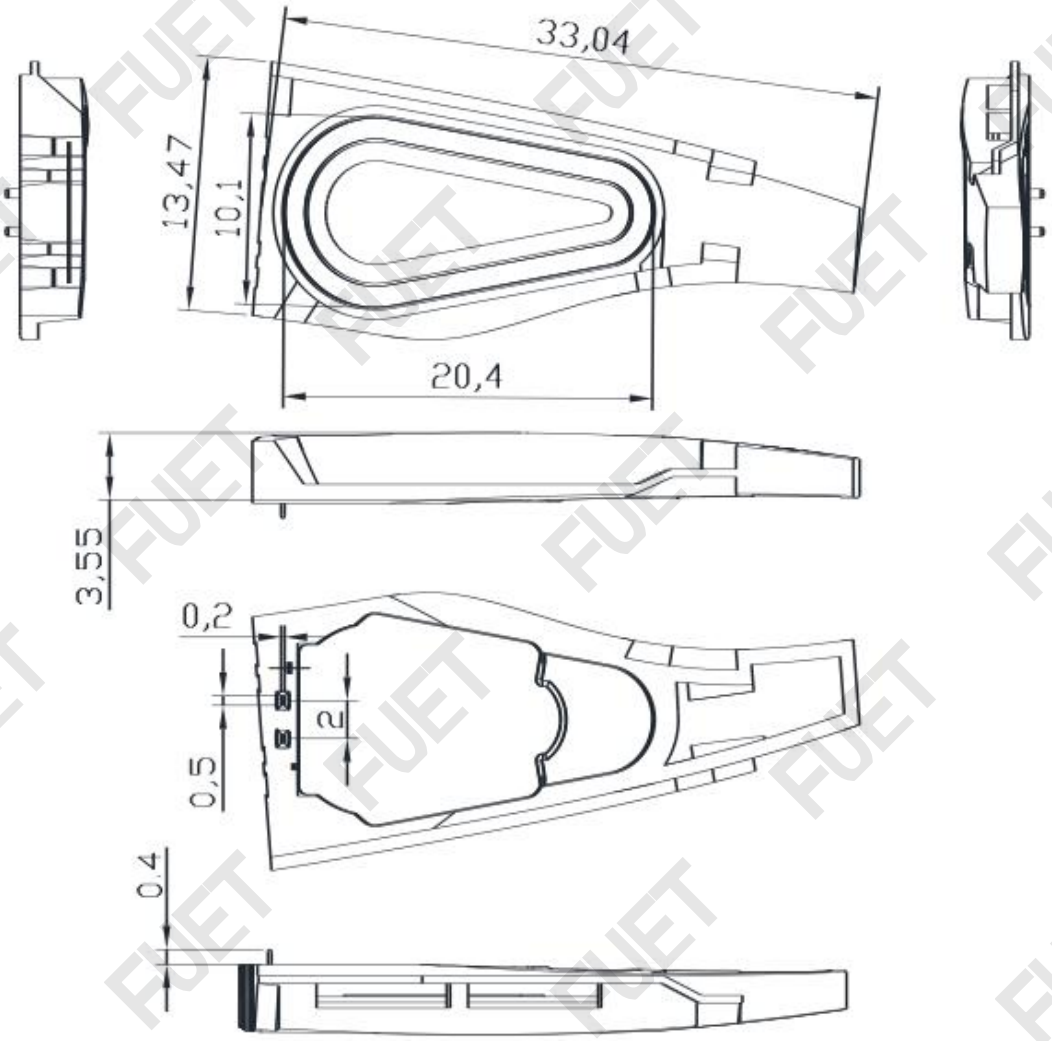

7	WASHER	2	SPCC	
6	Magnet	4	NdFeB	
5	Plate	1	SPCC	
4	Voice coil	1	COPPER WIRE	
3	Diaphragm	1	PU+AL	
2.	Yoke	1	SPCC	
1	Frame +Spring terminal	1	PPA+SUS	
PART NO.	PART NAME	Q'TY	MATERIAL	REMARK

Package

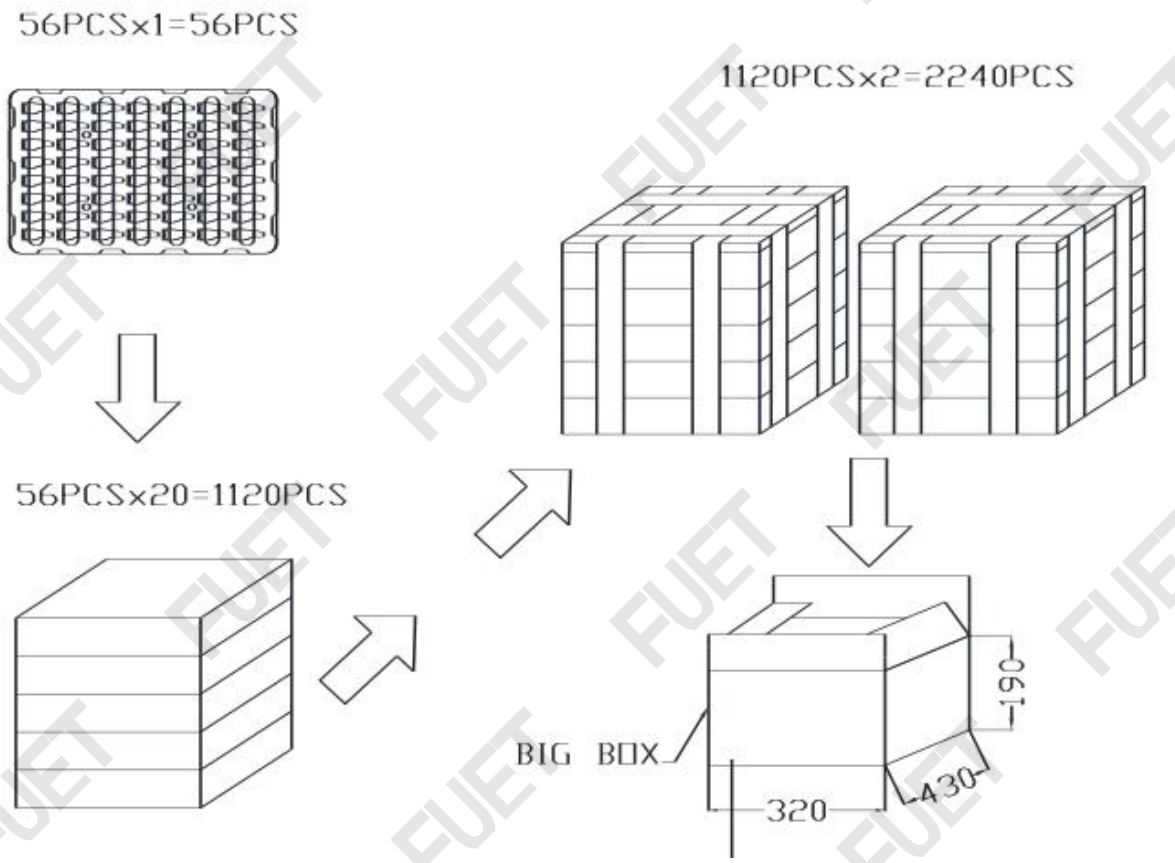
56PCSx1=56PCS
1120PCSx2=2240PCS
56PCSx20=1120PCS
BIG BOX
190
430
320