日期	修改者	摘 要	版 本

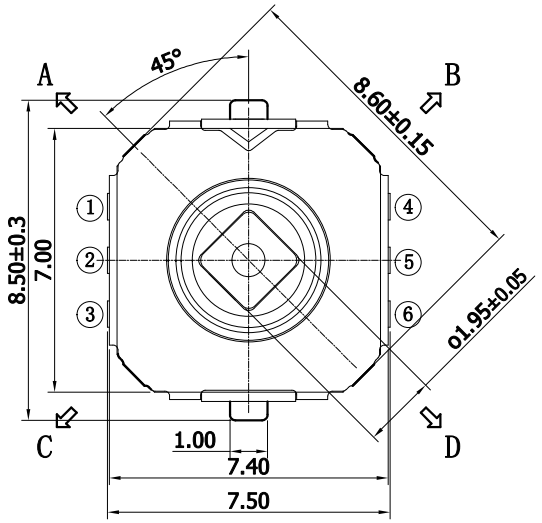

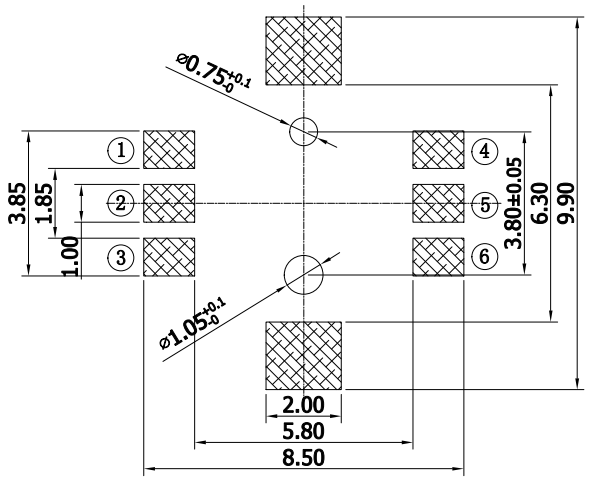

P.C.B SOLDER LAND DIMENSION

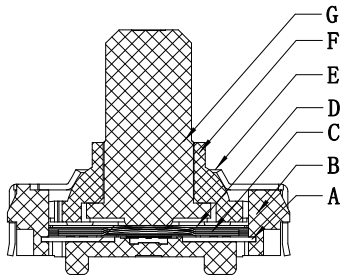

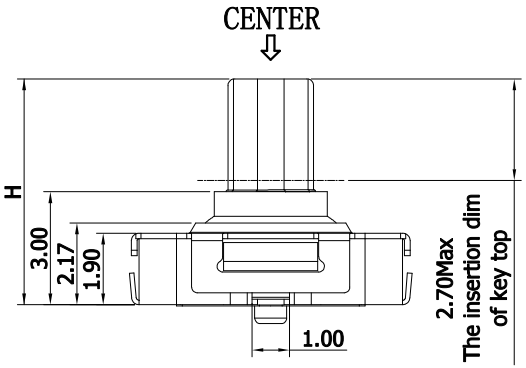

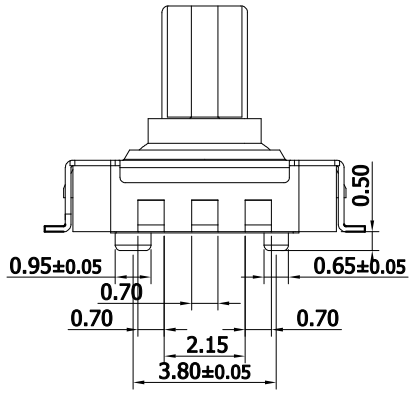

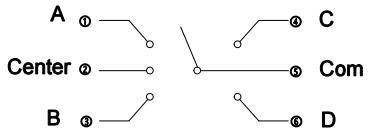

CIRCUIT DIAGRAM

1、CHARACTERISTICS

Operating Force	1-260±50gf 1-360±70gf 4-160±50gf 4-240±70gf
Release Force	10gf MIN
Travel	1-0.15±0.1mm 4-0.35±0.2mm
Contact Resistance	100mΩ
Endurance	100000 cycles
rating	12VDC 50mA

高度H
5.0
6.0

序号	名称	数量	材质	颜色/镀涂
G	按钮	1	LCP	黑
F	梅花按钮	1	PPA	黑
E	盖板	1	不锈钢	镀高温镍锡
D	膜	1	铁氟龙	灰色
C	弹片	3	不锈钢/Ag	清洗
B	基座	1	LCP	黑色
A	卡件	6	磷铜	镀银

绘图 (DRAW)		未标注公差尺寸 METRIC TOLERANCE .0 ±0.10 .00 ±0.05 .000 ±0.03		PART NO: CAx-TM-2027Wx-7x7x5-Ax					
校对 (CHECK)			图 档: (DWG ID)	客户图	模号.AX	2021.03.04	页 次 (PAGE)	1/1	浙江创都电子科技有限公司
核准 (APPR)			投影法: (PROJECT)	材 质: (MATERIAL)	比 例: (SCALE)	FIT	单 位: (NUITS)	mm	版 本 (REV)	A0