http://hcdz2017.com/

标记 MARK	ECN编号/变更内容 ECN NO/DEFINITION	修改 REVISE	日期 DATE	核准 APPROVE

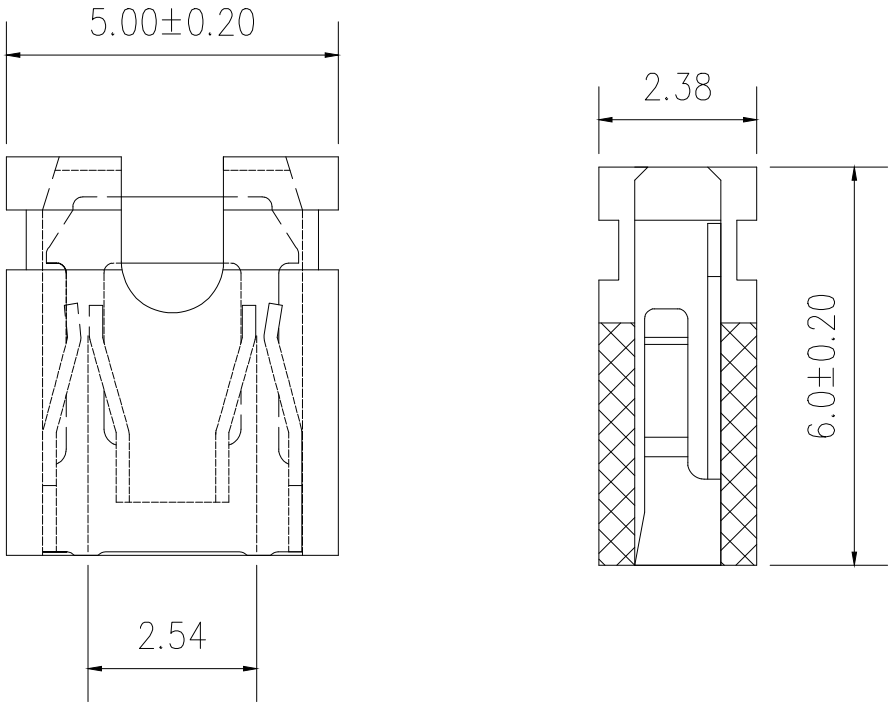

SPECIFICATIONS

Current Rating: 3 Amps

Insulation Resistance:1000MΩ Min

Contact Resistance: 20mΩ Max

Withstanding Voltage: AC 500V

Operation Temperature: -40° to+85°

Contact Material: Brass

Standard: PBT

Contact Plating: Ni

序号	品名	材质	电镀/颜色	备注
2	接触	铜	镀镍	
1	基座	PBT	黑色	

深圳市虹成电子有限公司		品名 TITLE	跳线帽	
		料号 PART NO	HC-TXM254-6.0H-2PK-01A-Y	
一般公差 TOLERANCE	比列 SCALE	1:1		
X :±0.30 X° :±5°	单位 UNIT	MM	制图 DRAW	AhYe
X.X :±0.25 X.X° :±1°	张数 PART NO	1 OF 1	审核 CHECKED	夏操云
X.XX:±0.20 X.XX° :±0.5°	版本 REV	A	批准 APPROVE	赵亮亮

http://hcdz2017.com/