KNSCHA
Empowering The World

广东科尼盛电子科技有限公司
KNSCHA ELECTRONICS CO., LIMITED

规格承认书

Specification For Approval

客户名称: (Customer Name)	
产品名称: (Product Name)	瓷片电容(C/C) Ceramic Capacitor(C/C)
客户料号: (Customer part number)	
科尼盛料号: (KNSCHA number)	Y5V103M2KV16CC0204
型号规格: (Specifications)	C/C 103M/2KV F=7.5mm Y5V
日期: DATE	2025.10.24

制 造 Manufacture	
核 准 APPROVAL	制 作 PREPARED
刘军亮	张优美

客户承认栏 CUSTOMER APPROVED		
核 准 APPROVED	确 认 CHECKED	经 办 DESIGNED

广东科尼盛电子科技有限公司

KNSCHA ELECTRONICS CO.,LIMITED.

地址：广东省东莞市东坑镇汇金展拓科技园A2-A3栋

Buildings A2-A3, Huijin Zhantuo Science and Technology Park,

Dongkeng Town, Dongguan City, Guangdong Province

电话TEL:0769-83698067 81035570 传真FAX:0769-83861559

邮箱Email：sales@knscha.com 官网Website:http://www.knscha.com

KNSCHA Empowering The World | 广东科尼盛电子科技有限公司 KNSCHA ELECTRONICS CO., LIMITED

一、目的：

制订承认书是为了与顾客在产品品质方面达成协议，同时也可以作为双方在品质问题发生争议时起到标准作用。

二、适用范围

本承认书适用于本公司所生产、销售的额定电压不大于 6300VDC 的圆片瓷介电容器。同时可作为我公司此类产品的技术质量指标，应用于订购、进料、生产、检验、销售等环节。

三、引用标准

本规格书根据 GB/T2693-2001 标准而制订。

四、承认规格列表

序号	客户料号	产品代号	产品外形尺寸（mm）						
			Dmax±0.5	Tmax	L±0.5	F±0.5	φd±0.05	c Max	材质
01		20CC2205	10	3.5	7	7.5	0.5	2.5	Y5V
		以下空白							
外形尺寸图				L：引线样式－长直引线型 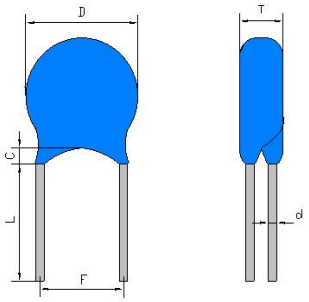					

五、产品组成及结构图：

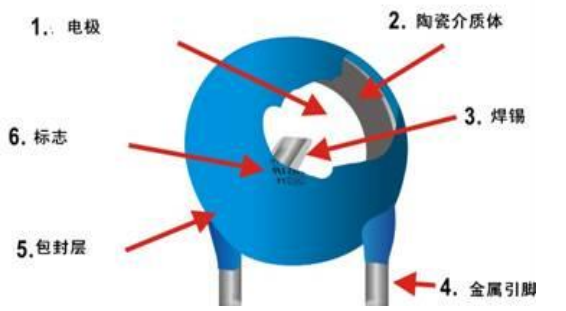

序号	名 称	材 料	备 注
1	电极	金属层	Ag/Cu
2	陶瓷介质	陶瓷	
3	焊锡	锡条	
4	金属引脚	CP 线	
5	包封料	环氧树脂	颜色：蓝色
6	标志	激光打印	

注：包封层是环氧树脂包封，颜色为蓝色；

六、本体标志范例如下：

项目			
①	印字内容说明	1.第一行“103”：表示标称容量 2.第二行“2KV”：表示额定电压	产品标印 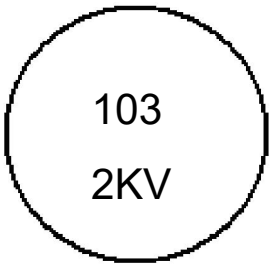

七、标准与试验方法

试验条件

试验与测试必须在标准条件（温度 15～30℃，相对湿度 45～75%，气压 86～106Kpa）下进行。除非另有说明，如果对测量结果有疑问和被特别要求的情况下，电容必须在基准条件（温度 25±2℃，相对湿度 60～70%，气压 86～106Kpa）下进行测试。

性能。

项目		测试条件	检验标准
II类瓷介电容器	电容量	温度：25℃±2℃ 湿度：50～60% 电压：1.0V±0.2Vrms 频率：1±0.2KHz	在规定允许偏差范围内： C：±0.25PF，D：±0.5PF，J：±5% K：±10%，M：±20%
	损耗角正切		损耗角正切≤2.5%
	耐电压	充电电流≤0.05A 施加电压时间：1min	试验电压 U＝1.5KVDC 在试验期间电容器应无击穿或飞弧。
	绝缘电阻	测量电压： U_R＜500V，仲裁电压 U_R U_R≥500V，仲裁电压 500V 充电电流≤0.05A 测量时间：1min	R≥4000MΩ

室温是指温度为15-30° C、相对湿度为45-75%、气压为86-106Kpa的条件。

八、温度特性曲线

B: Y5P　E: Y5U F: Y5V　S:SL

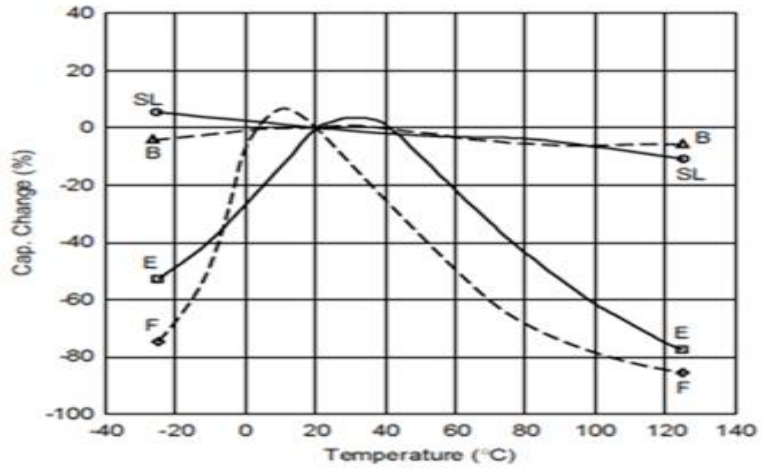

九、储存环境要求

1、由于大气中存在氢氯化物、氢硫化物、硫酸物质等，所以产品储存在大气中，必须注意引出端的可焊性变差。

2、产品不能暴露在高温和高湿状态，必须保存在以下环境中：（在不拆开原包装的基础上）

A、温度：≤35℃

B、湿度：≤70%RH

C、保存时间：（从产品包装或产品本体上的日期算起）

散装产品：不超过 24 个月

编带产品：不超过 12 个月。

十. 环境管理控制物质

序号	有害物质种类	有害物质名称	限制含量
1	重金属	镉以及镉化合物	＜100ppm
		铅以及铅化合物	＜1000ppm
		汞以及汞化合物	＜1000ppm
		六价铬化合物	＜1000ppm
2	有机溴化物	多溴联苯(PBB)	＜1000ppm
		包含十溴联苯醚的(DecaBDE)多溴联苯醚(PBDE)	＜1000ppm