www.dzyjzj.com Tel:0755-27575531 Fax:0755-27576267

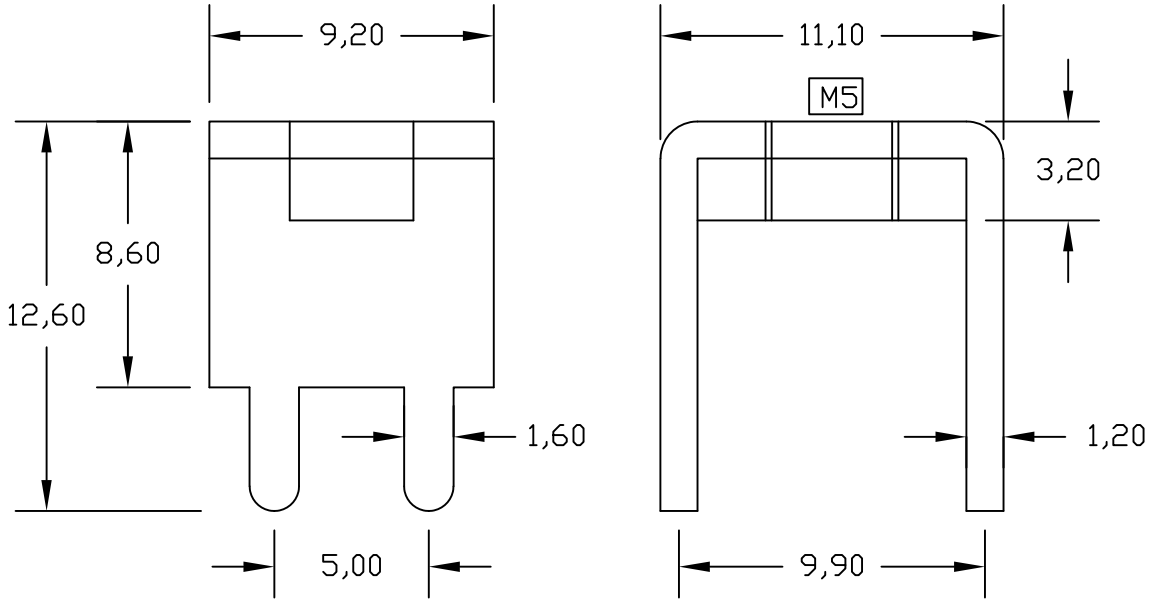

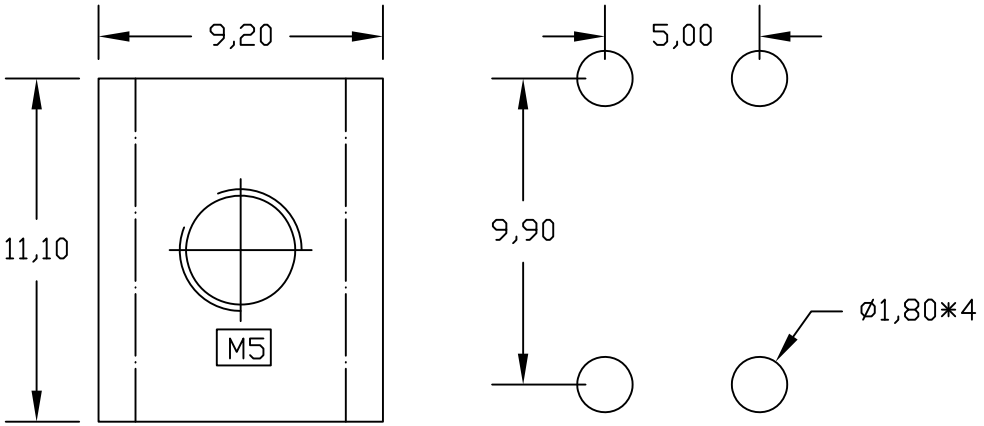

技术参数

1.黄铜，紫铜材质：额定电流80-100A
2.表面处理： 整体镀锡；（亮锡、雾锡、根据不同需求调整）
3.螺孔为抽牙 M5（根据不同需求调整）；
4.表观不变形，表面无划痕， 无锐边，去毛刺；
5.未标注尺寸公差值按GB/ T1184-1996H级

盐雾	24h / 48h	表面镀层	镍底雾锡
扭矩	2.8N.m	压线螺丝	M5

深圳市华宇创精密电子有限公司

TOLERANCE: X.X ±0.30 X.XX ±0.25 X.XXX ±0.15 X.° ±2° X.X° ±0.5°	DRAWED BY : 陈一鸣	DATE : 2014-02-23	PART NAME: PCB 焊接端子
	CHECKED BY: 马跃	DATE : 2014-02-23	PART NO. HYCW16-PCB-210M5
UNIT: mm [inch]	APPROVED BY: 邱敏	DATE : 2014-02-23	MOLD NO. / DRAW NO. HYC-2611051524
SCALE:1:1 SIZE: A4			SHEET NO. 1 OF 1