www.dzyjzj.com Tel:0755-27575531 Fax:0755-27576267

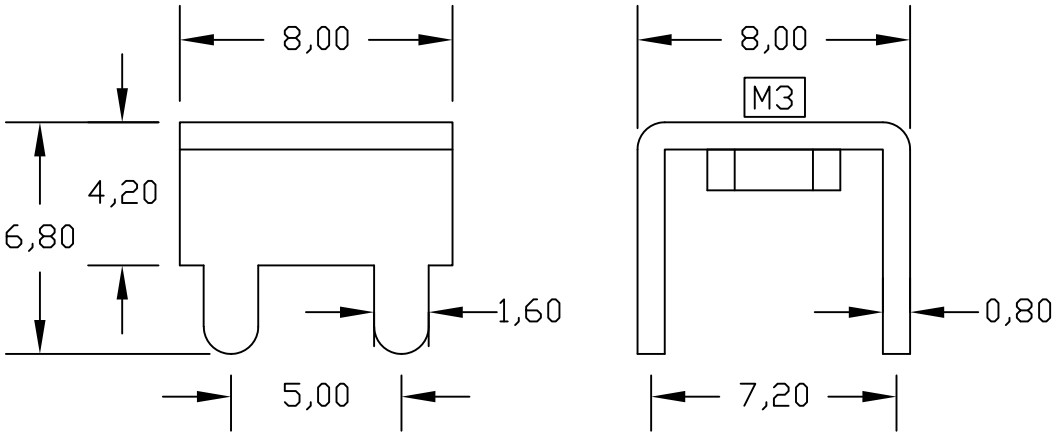

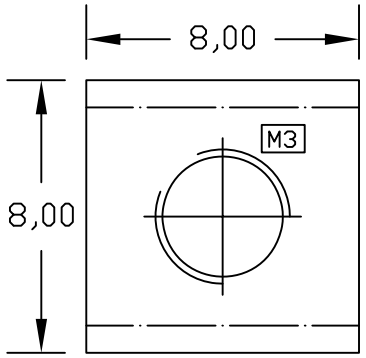

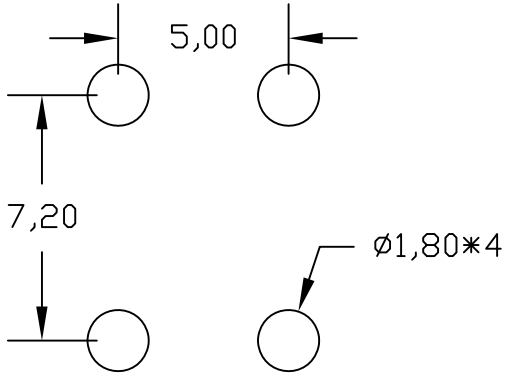

技术参数

1.黄铜材质： 额定电流35A；
2.表面处理： 整体镀锡； （亮锡、雾锡、根据不同需求调整）
3.螺孔为抽牙 M3（根据不同需求调整）；
4.表观不变形，表面无划痕， 无锐边，去毛刺；
5.未标注尺寸公差值按GB/ T1184-1996H级

盐雾	24h / 48h	表面镀层	镍底雾锡
扭矩	1.8N.m	压线螺丝	M3

深圳市华宇创精密电子有限公司

TOLERANCE: X.X ±0.30 X.XX ±0.25 X.XXX ±0.15 X.' ±2' X.X' ±0.5'	DRAWED BY : 陈一鸣	DATE : 2014-02-23	PART NAME: PCB 焊接端子
	CHECKED BY: 马跃	DATE : 2014-02-23	PART NO. HYCW13-PCB-105M3
			MOLD NO.
UNIT: mm [inch]	APPROVED BY: 邱敏	DATE : 2014-02-23	DRAW NO: HYC-2611051504
SCALE:1:1 SIZE: A4			SHEET NO. 1 OF 1